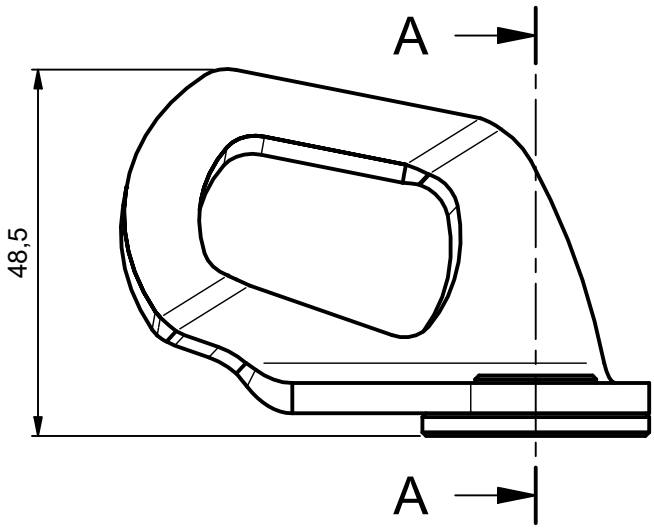

SCHNITT A-A

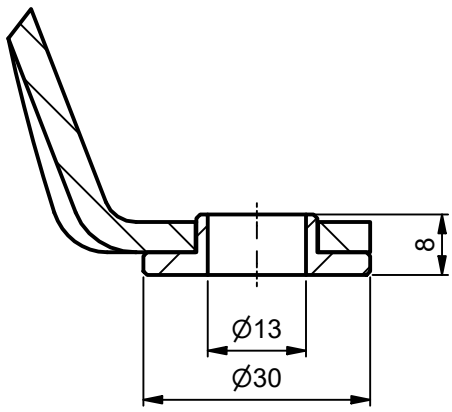

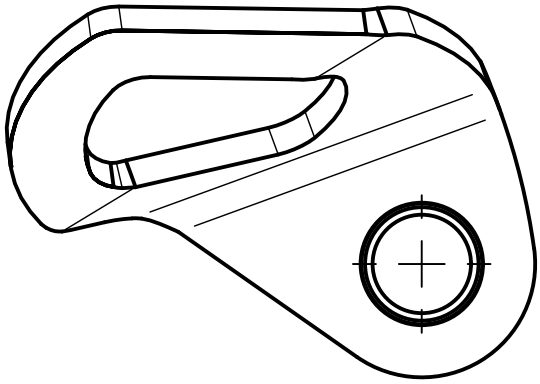

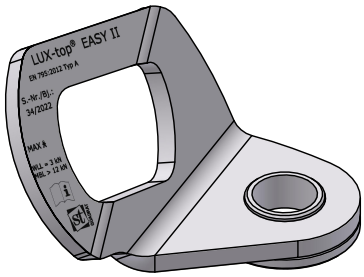

Stückliste

Pos.	Menge	Einheit	Bezeichnung	Artikel	Tech. Lieferbed.	Werkstoff
1	1	Stk.	EASY II Drehscheibe	R101000000020	DIN EN 10088-5:2009-07	1.4301
2	1	Stk.	EASY II Anschlagöse	910460000000		1.4301

ST QUADRAT Fall Protection S.A.
www.lux-top.com

Allgemein-Toleranzen ISO 2768-c

Toleranz nach DIN EN 1090-2

Maßstab: 1 : 1
Blattformat: DIN A4
Oberfläche: -

LUX-top® FALL PROTECTION

Gewicht: 0,1 kg

	Datum	Name
Bearb.	14.07.2022	TM
Gepr.	23.08.2022	CR
Freigeg.	23.08.2022	FH

Bezeichnung: LUX-top® EASY II

REV.	Änderung	Datum	Name
1	Beschriftung angepasst	23.08.2022	TM

Übersichtszeichnung

Ursprung

Artikel: 101000000020

Zeichnung: 113877

Blatt 1 | Blätter 1

REV 1